2018 05 04

BUT30, BUT32 - Mounting instructions
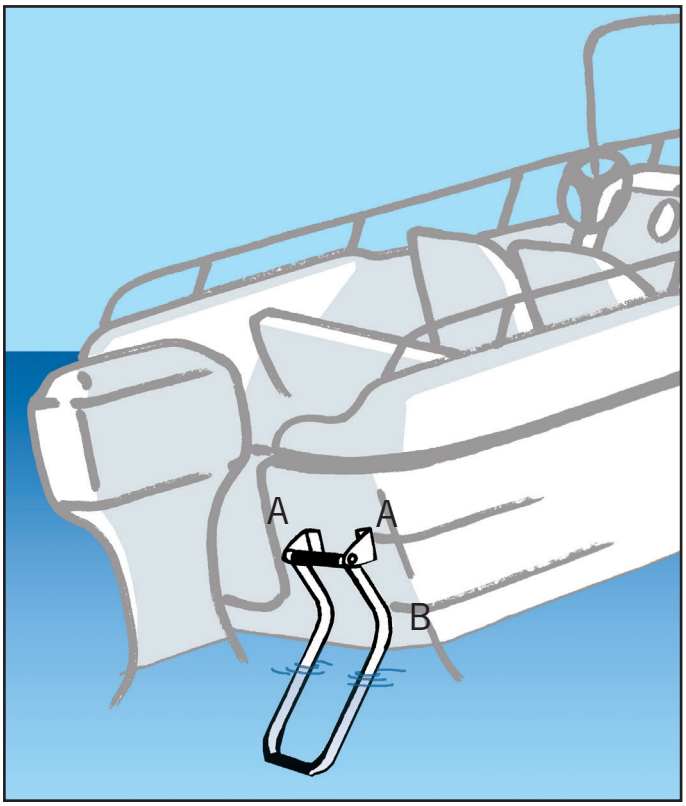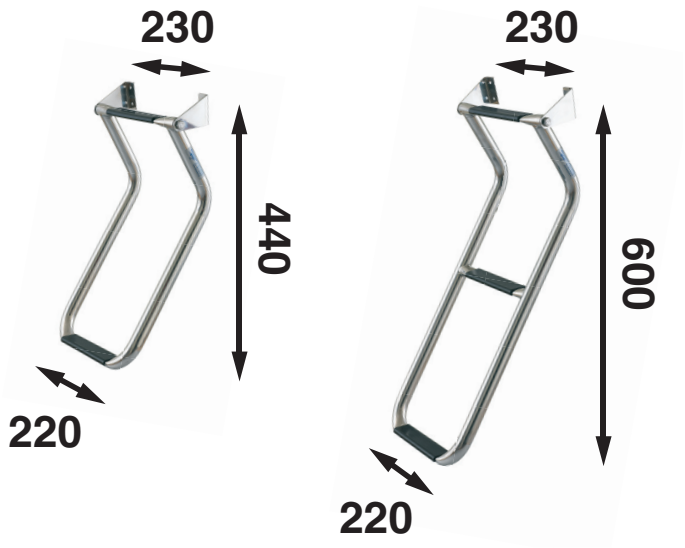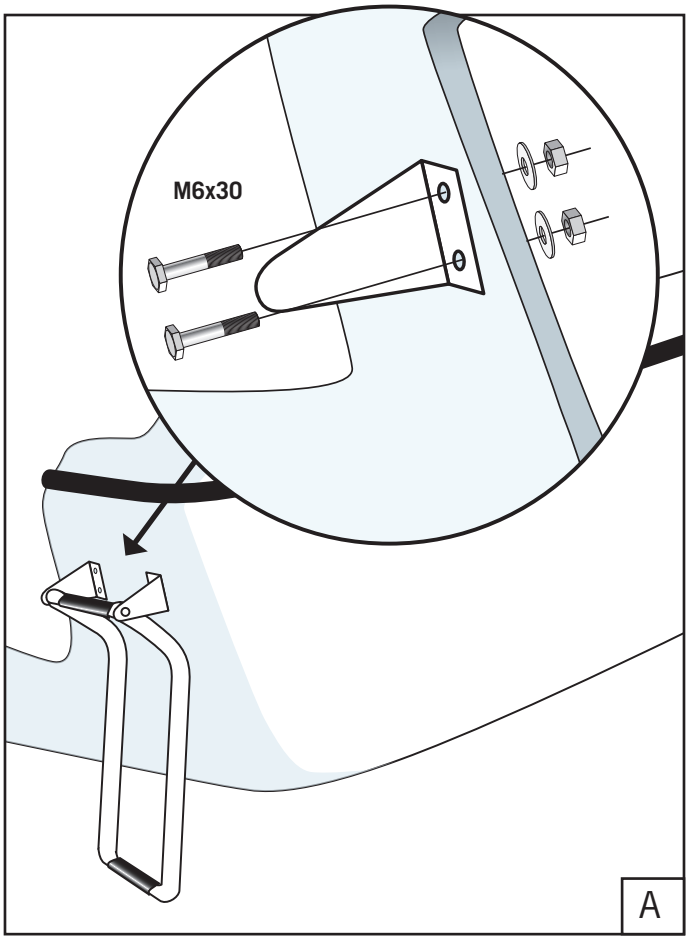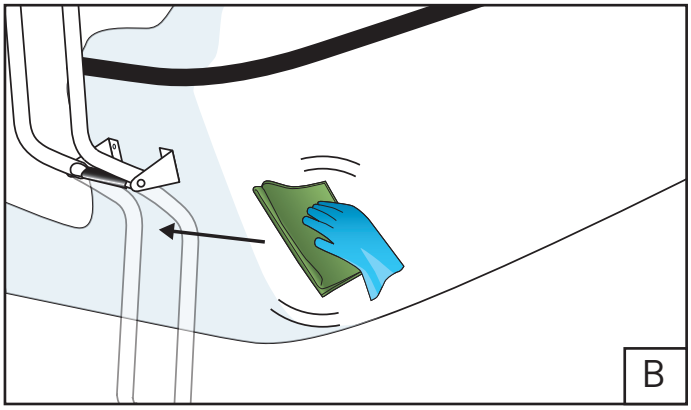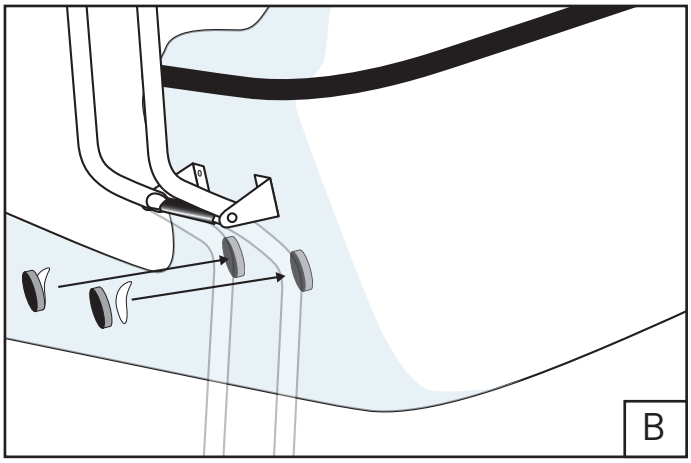
Båtsystem AB, Traneredsvägen 112, 426 53 Västra Frölunda, Tel: 031-69 03 80, Fax: 031-690097,
www.batsystem.se, info@batsystem.se